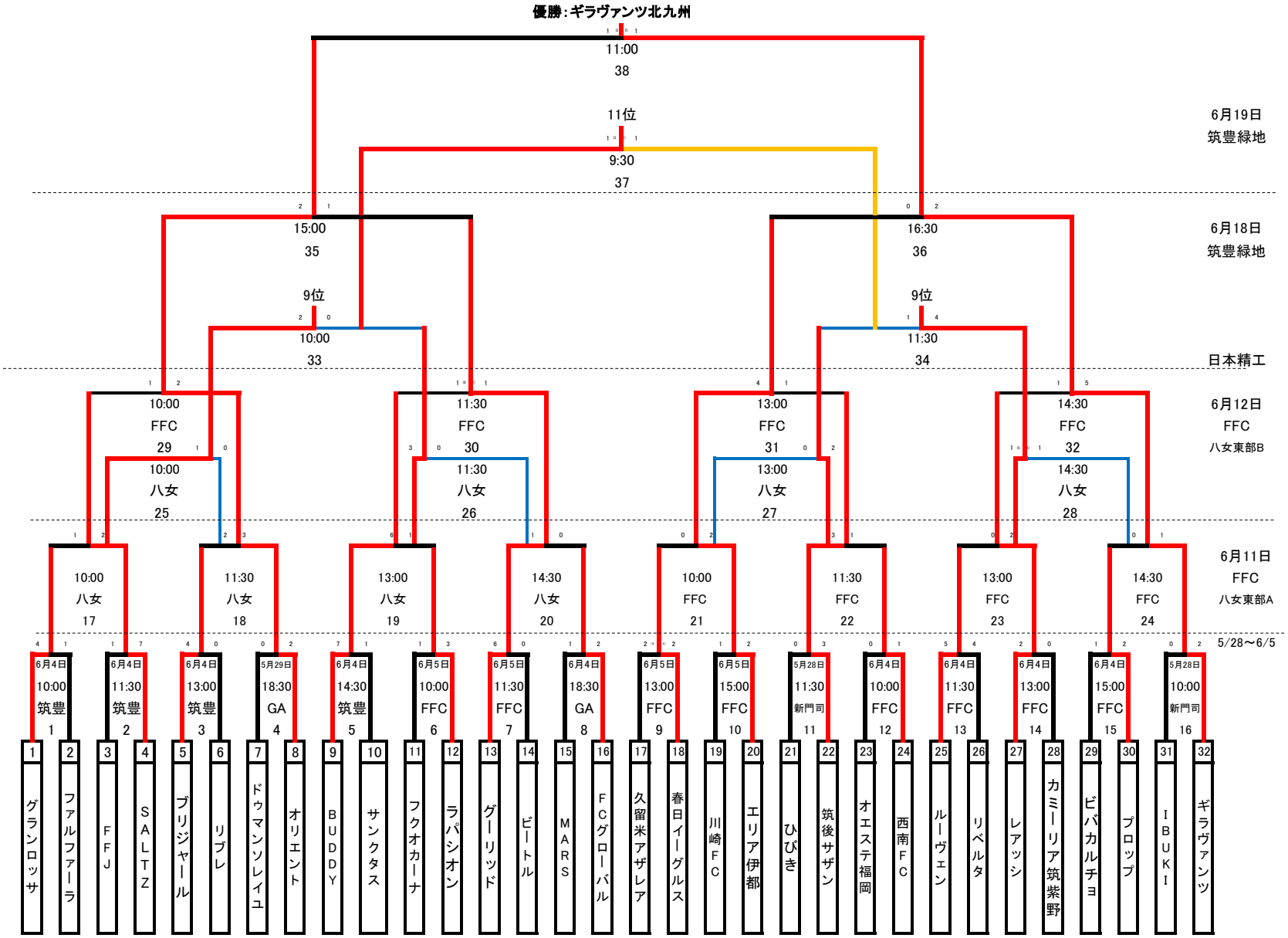アクアクララ杯　2022年　第37回福岡県クラブユース(U-15)サッカー選手権大会